ゼッケンナンバーの小さい方が白になります

## 組手　小学４年生男子　初級の部

本戦1分30秒→延長1分30秒→体重判定（有効差3kg）
※体重判定でも決着がつかない場合、再延長1分30秒（マスト方式）

⑮⑤坂井　煌翔（奈良県北支部）7級 135cm 34kg
⑮⑥大島章太郎（広島県支部）8級 132cm 36kg
⑮⑦川上　大善（愛知三重県支部）6級 123cm 23kg
⑮⑧荒浜　葵一（山陰・米子）8級 134cm 29kg
⑮⑨背戸　葵（広島県支部）5級 128cm 24kg
⑯⓪中原　綾斗（広島県支部）5級 131cm 47kg
⑯①梶谷　碧（山陰・出雲）9級 130cm 35kg
⑯②細川　慧旭（極真空手羽場道場）6級 137cm 28kg
⑯③安友　渉（広島県支部）7級 124cm 29kg
⑯④柄川　龍星（流心會館）無級 127cm 29kg
⑯⑤松村　諒（奈良県北支部）7級 130cm 28kg

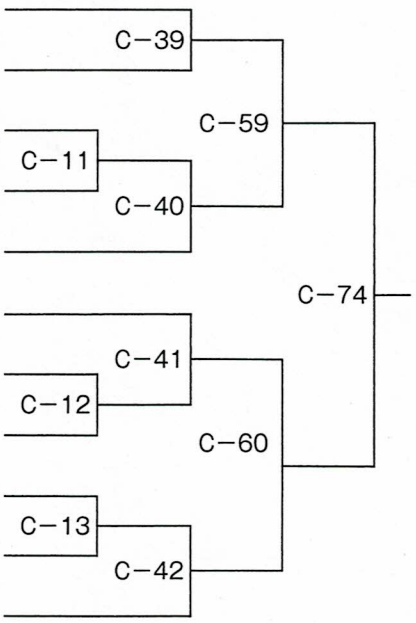


| | |
|---|---|
| 優　勝 | |
| 準優勝 | |
| 第３位 | |
| 第３位 | |

## 組手　小学４年生男子　上級の部

本戦1分30秒→延長1分30秒→体重判定（有効差3kg）
※体重判定でも決着がつかない場合、再延長1分30秒（マスト方式）

⑯⑥松本　海輝（千葉海浜支部）3級 143cm 43kg
⑯⑦藤野　兼新（広島県支部）4級 137cm 33kg
⑯⑧田坂　希（広島県支部）5級 130cm 26kg
⑯⑨池田　湊（山陰・伯耆）4級 129cm 27kg
⑰⓪呼坂　咲哉（広島県支部）5級 133cm 30kg

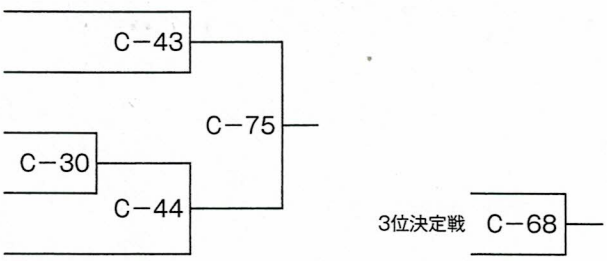


| | |
|---|---|
| 優　勝 | |
| 準優勝 | |
| 第３位 | |